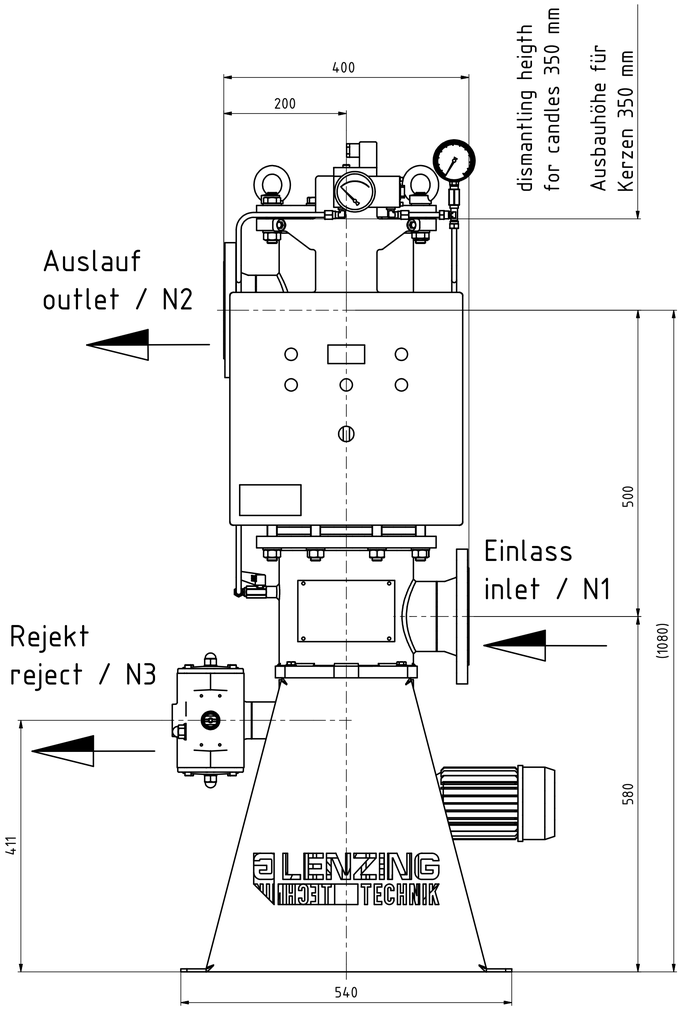

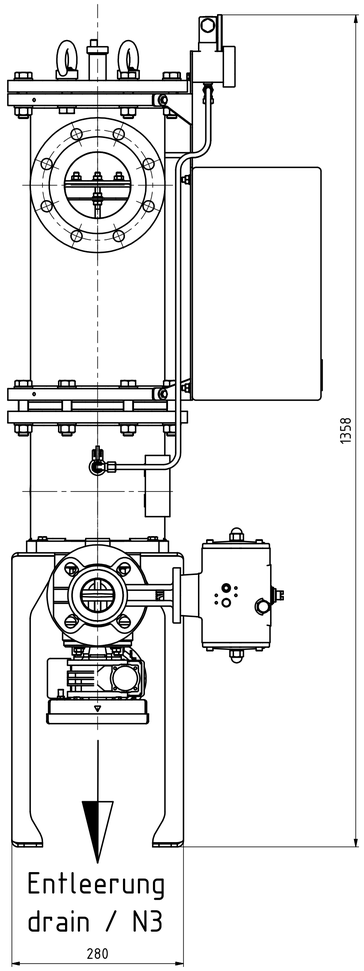

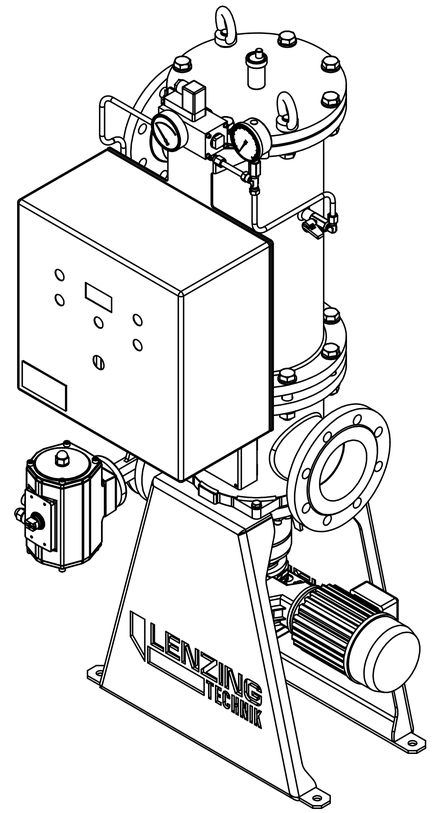

90°

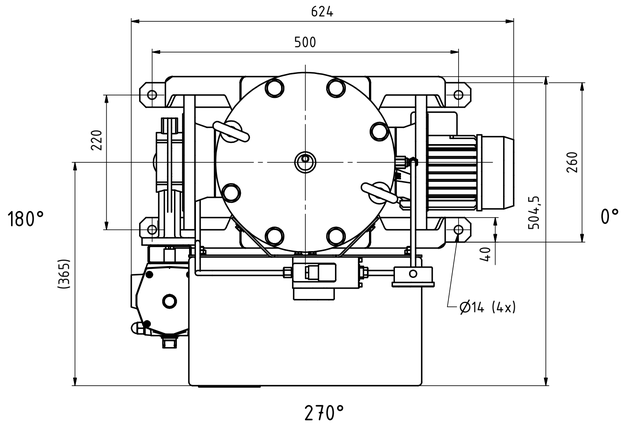

Please refer to the customer specific manual for the exact position of the inlet, outlet and reject as well as the position of the control box.

Die genaue Stutzenstellung von Einlauf, Auslauf und Rejekt sowie die Position des Steuerkastens entnehmen Sie bitte der kundenspezifischen Betriebsanleitung.

Gesamtgewicht leer ca. 120 kg
total weight approx. 120 kg

Stutzentabelle / nozzle table				
No.	Dim.	PN	Norm/spezification	Benennung/description
N1	DN 100	PN16	DIN EN 1092-1	Einlauf / inlet
N2	DN 100	PN16	DIN EN 1092-1	Auslauf / outlet
N3	DN 50	PN16	DIN EN 1092-1	Rejekt / reject
N4	R 1/4"		DIN EN 10241	Entleerung / draining

Index	Anz.	Datum	Gez. Name	Datum	Freig. Name	Änderungstext	Änd. Nr.
C		18.05.17	HUC			Anpassung an neuen DDS	

	DATUM	NAME
GEZ.	22.04.2010	ltghuc
GEP.		
FREG.		

DIE MEHRWERT MACHER.
HENNLICH
+43 7712 / 3163 - 0
filtertechnik@hennlich.at

LENZING TECHNIK
A-4860 LENZING - AUSTRIA

MASSSTAB: 1:5

BENENNUNG:

Installation drawing
Aufstellungszeichnung

CanFil-200

POS. / TEIL | ZU ZWR.
ZEICHNUNGSNUMMER / INDEX
ERSETZT FÜR / ERSETZT DURCH
ZEICHNUNGSNUMMER / INDEX
STÜCKLISTE NR. | BL. ZAHL
ZEICHNUNGSNUMMER / INDEX

DAS URHEBERRECHT AN DIESER ZEICHNUNG VERBLEIBT UNS. SE DARF OHNE UNSERE AUTORISATION WEDER VERVIELFÄLTIGT NOCH DRITTEN PERSONEN BEKANNT GEGEBEN WERDEN, ÜBERLASSEN ODER SONSTWIE ZUGÄNGIG GEMACHT WERDEN (§1, ABS. 3 DES GESETZTES VOM JUNI 19 JUNI 1895)

A200	A1	5355	473370	C
KLASSIFIZIERUNG	Format	ANLAGEN-VORBEZEICHNUNG	ZEICHNUNGSNUMMER	INDEX

INVENTOR